GROVE	DIESELMOTOR VORMONTAGE DIESEL ENGINE PRE ASSAMBLY	BILDTAFEL PICTORIAL DISPLAY			GMK 5250 BE 505 G 751
		09.15	3247937-ETL H	1/1	

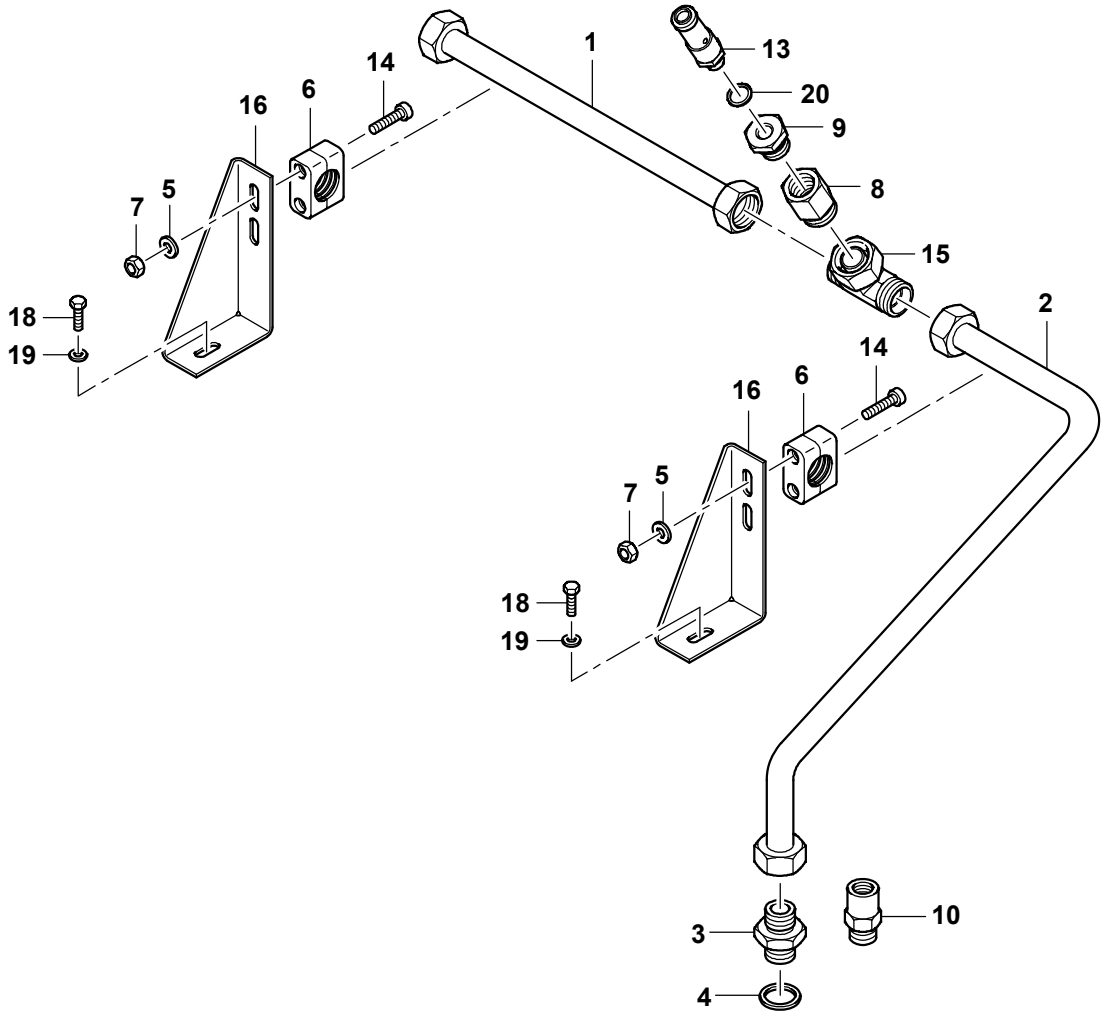

3247937-H-BL01-0915-0000